HML-12-45

12В - 45Ач

Свинцово-кислотные аккумуляторные батареи "Парус электро" серии HML длительного срока службы с высокой цикличностью применяются для источников бесперебойного питания средней и большой мощности, в телекоммуникации и связи, нефтегазовой отрасли и энергетике, на ЖД-транспорте, в промышленности и для прочего оборудования с большим количеством циклов разряда - заряда. Они изготавливаются по технологии AGM (электролит, связанный в стекловолоконном мате с дополнительными сепараторами) и благодаря утолщенным пластинам с высококачественными решетками из свинцово-оловянно-кальциевого сплава имеют длительный срок службы. При этом использование в производстве очищенных материалов высокого качества обеспечивает низкий саморазряд АКБ. Аккумуляторы серии HML имеют срок службы до 12 лет.

Конструкция батареи

Компонент	Полож. пластина	Отриц. пластина	Корпус	Крышка	Клапан	Клеммы	Сепаратор	Электролит
Материал	Диоксид свинца	Свинец	ABS	ABS	Каучук	Медь	Стекловолокно	Серная кислота

Технические характеристики

Номинальное напряжение.....12 В
Число элементов.....6
Срок службы.....12 лет
Номинальная емкость (25°C)
10 часовой разряд (4.5 А; 10.8 В).....45 Ач
5 часовой разряд (7.38 А; 10.5 В).....36.9 Ач
1 часовой разряд (28.0 А; 9.6 В).....28.0 Ач
Саморазряд 3% емкости в месяц при 20 °C
Внутреннее сопротивление
полностью заряженной батареи (25°C).....8 мОм

Рабочий диапазон температур

Разряд.....-20 +60 °C
Заряд.....-10 +60 °C
Хранение.....-20 +60 °C
Макс. разрядный ток (25°C).....450 А(5с)
Циклический режим (2.4-2.45 В/эл)
Макс. зарядный ток.....13.5 А
Температурная компенсация.....30 мВ/°C
Буферный режим (2.20-2.30 В/эл)
Температурная компенсация.....20 мВ/°C

Сферы применения

- Телекоммуникация и связь
- Энергетика
- Нефтегазовая отрасль
- Медицинское оборудование
- Железная дорога и транспорт
- Промышленность
- ИБП средней и большой мощности
- Аварийное освещение и фонари
- Кассовые аппараты
- Видеонаблюдение и охранно-пожарные системы
- Электроприборы и лабораторное оборудование

Расположение клемм

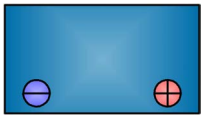

Тип клемм

под болт М6

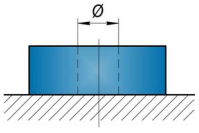

Преимущества

- Технология AGM (электролит, абсорбированный в стекловолоконном мате) позволяет эксплуатировать аккумуляторы в любом положении, кроме перевернутого
- Благодаря эффективной рекомбинации газов до 99% не требуется обслуживания и добавления воды
- Применение утолщенной решетки из сплава свинца с оловом и кальцием снижает потерю воды, что значительно увеличивает срок службы
- Низкий саморазряд за счет применения высококачественных очищенных материалов
- Допустима авиа-перевозка в соответствии с IATA/ICAO (специальные условия A67)

Габариты (±1 мм)

Длина, мм.....197
Ширина, мм.....165
Высота, мм.....170
Полная высота, мм.....170
Вес (±3%), кг.....14.8

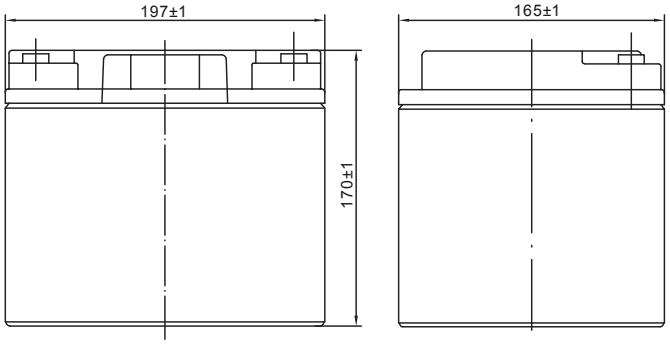

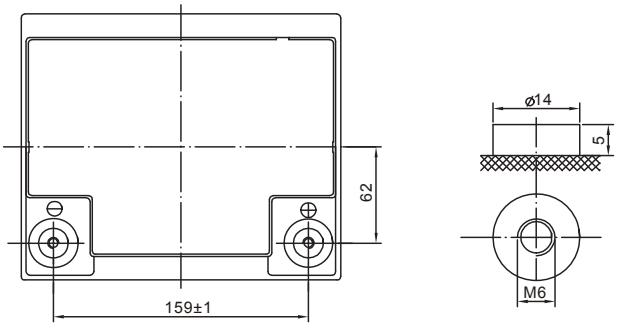

Разряд постоянным током, А (при 25°С)

В/эл-т	5 мин	10 мин	15 мин	30 мин	45 мин	1 ч	3 ч	5 ч	10 ч	12 ч	24 ч
1.60 В	149	100	77.8	45.7	35.0	28.0	11.8	7.80	4.58	3.89	2.04
1.65 В	136	95.0	74.3	45.5	34.4	27.6	11.6	7.66	4.54	3.86	2.02
1.70 В	134	90.0	73.0	43.9	31.9	27.2	11.3	7.52	4.53	3.85	2.02
1.75 В	118	85.0	69.0	39.9	31.2	26.9	11.1	7.38	4.51	3.83	2.01
1.80 В	114	80.0	66.0	39.0	30.5	26.5	10.9	7.30	4.50	3.83	2.01

Разряд постоянной мощностью, Вт (при 25°С)

В/эл-т	5 мин	10 мин	15 мин	30 мин	45 мин	1 ч	3 ч	5 ч	10 ч	12 ч	24 ч
1.60 В	263	187	147	98.6	74.6	59.2	24.5	15.8	9.02	7.69	4.14
1.65 В	246	174	140	86.9	67.6	54.8	22.8	14.8	8.81	7.49	4.04
1.70 В	232	166	135	83.8	65.3	54.0	22.5	14.7	8.63	7.34	3.95
1.75 В	212	156	127	81.8	64.1	53.1	22.3	14.5	8.44	7.17	3.86
1.80 В	203	153	126	80.0	63.0	52.3	22.0	14.2	8.24	7.01	3.77

(Примечание) Приведенные выше данные по характеристикам являются средними значениями, полученными в результате проведения 3 контрольно-тренировочных циклов, и не являются номинальными по умолчанию.

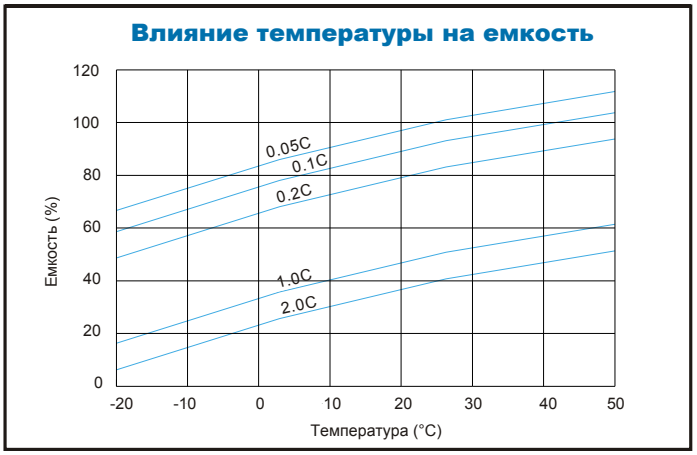

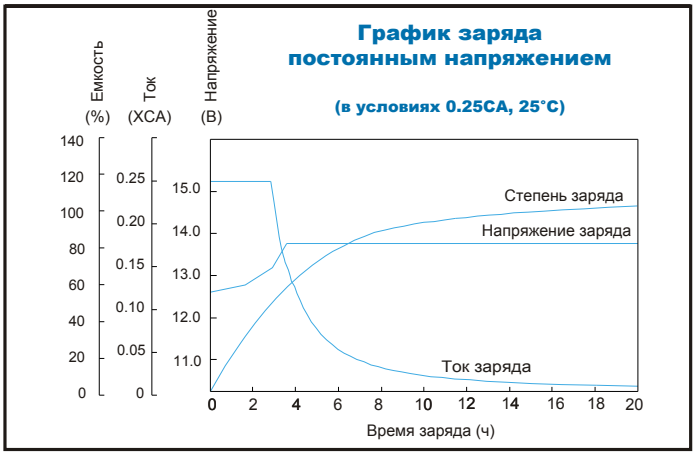

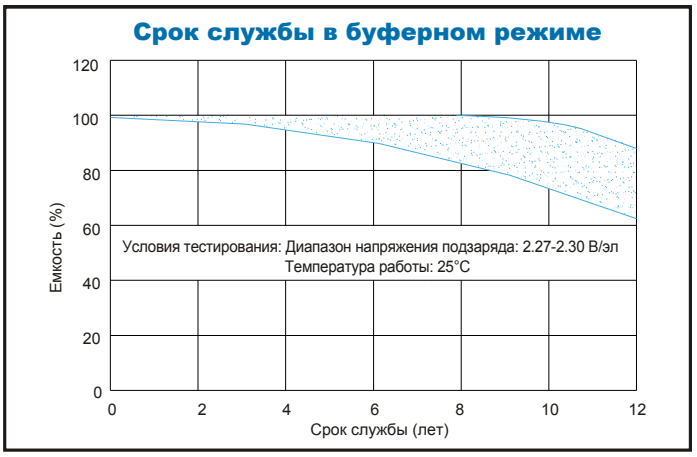

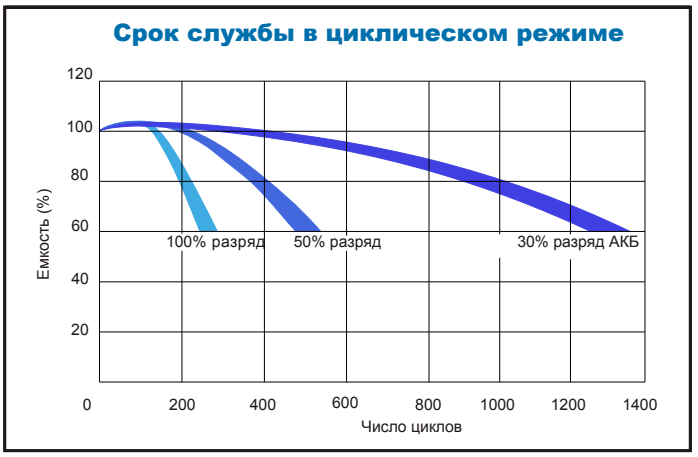

Продукция постоянно совершенствуется, поэтому фирма-изготовитель оставляет за собой право вносить изменения без предварительного уведомления.

парус электро